562 2392 0000
ventas@dvp.cl
www.dvp.cl
Los Nogales 661, Lampa
Santiago - Chile

CAJÓN GRASS NOVAPRO DELUXE ALTO CIERRE SUAVE

Cajón con doble pared metálica. Diseño limpio, sin tapas, con regulacion por el interior de cajón, interiores rectos. Fijaciones traseras soldadas al lateral, doble pintura, extracción total, cierre suave. Soporta 40KG.

Observaciones
Cajón para ollas, con barra independiente.

MARCA	: GRASS
FABRICACIÓN	: Austria
CATEGORÍA	: Cajones
ACABADO	: Blanco Brillo
CAPACIDAD / PESO	: 40 kg
MEDIDAS	: Profundidad 450mm / 500mm

DETALLES / ESQUEMAS TÉCNICOS

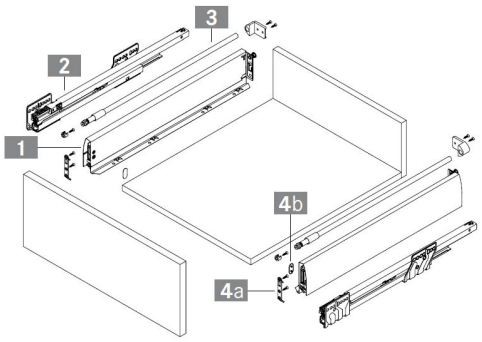

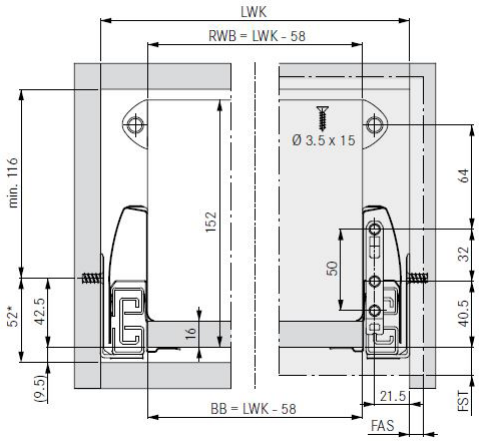

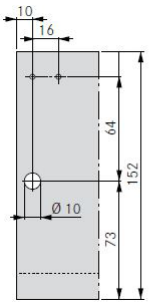

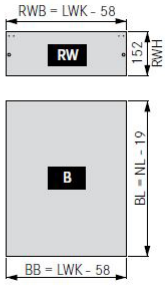

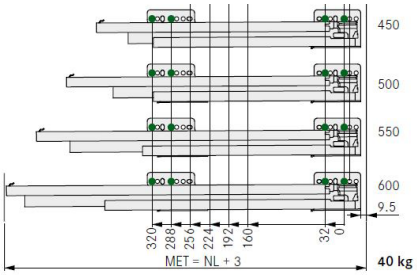

CAJON GRASS NOVAPRO DELUXE ALTO CS
COD: 1550230005050 / 1550230006050

www.dvp.cl

SOLUCIONES PARA MUEBLES

DVP y sus nuevas alianzas con Empresas de Nivel Mundial, trae a Chile la más completa línea de cajones, bisagras y otras soluciones para muebles. Ahora podrás darle a tu espacio una variedad de soluciones con diseño innovador, precisión en movimientos sin ruidos, excelentes características de deslizamiento y mínimas fuerzas de aperturas con la mayor calidad que sólo DVP puede ofrecer.